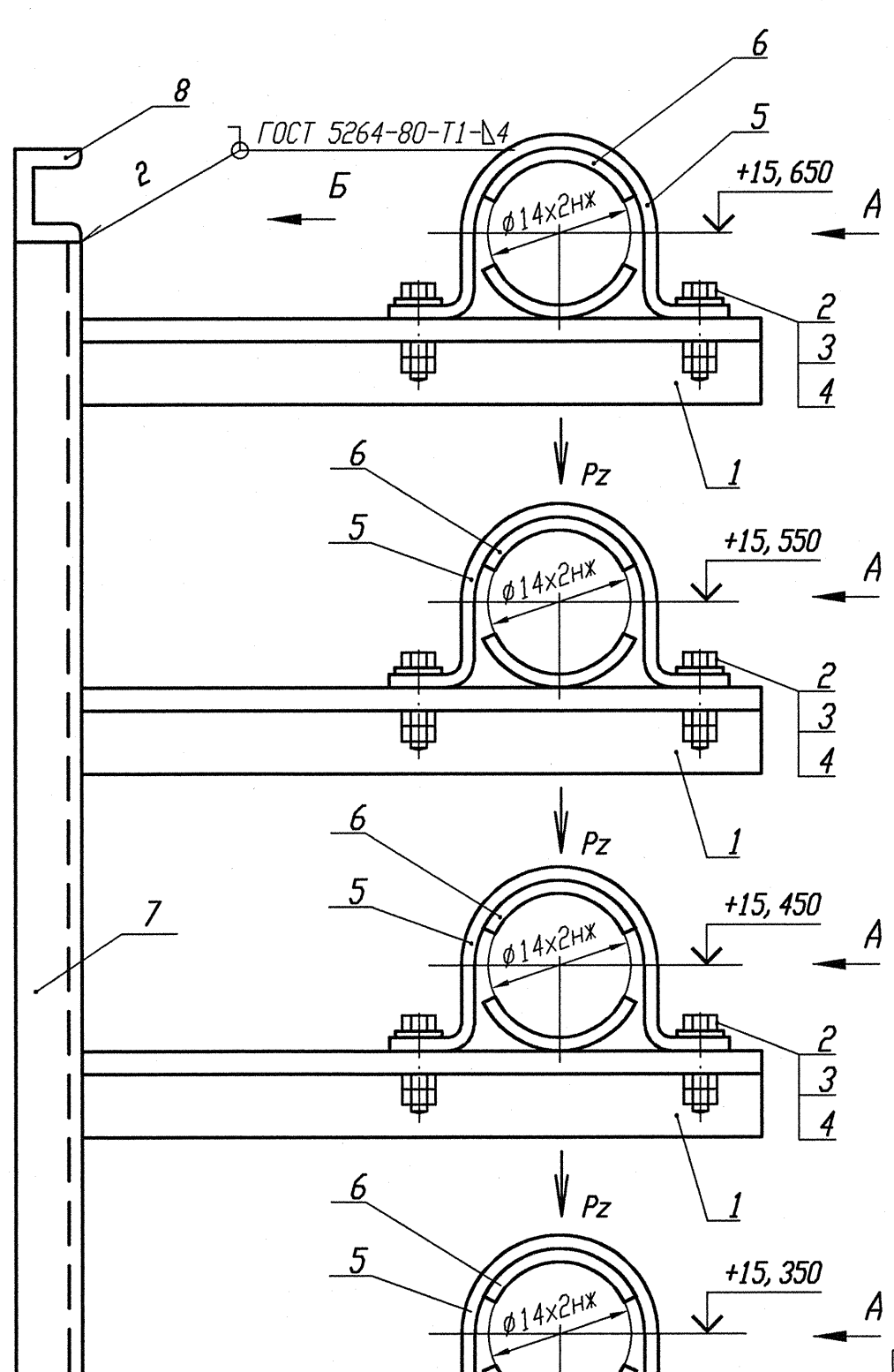

Деталь поз. 5 (Lр=130)

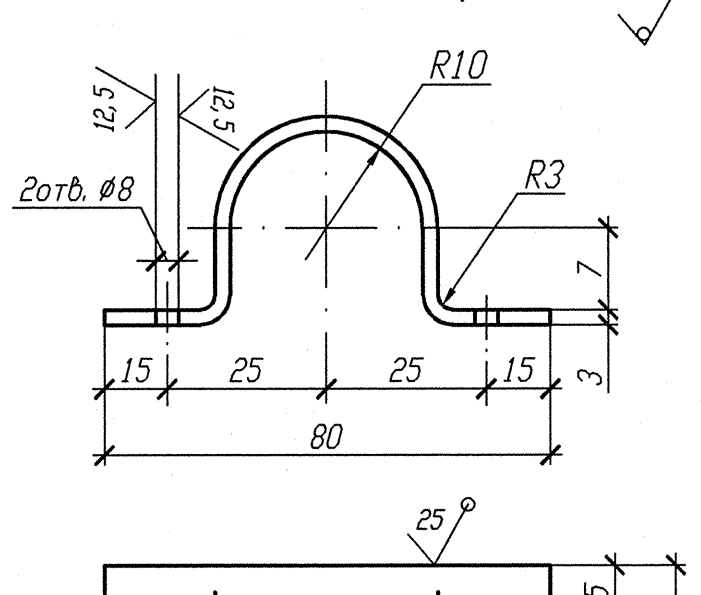

Деталь поз. 6

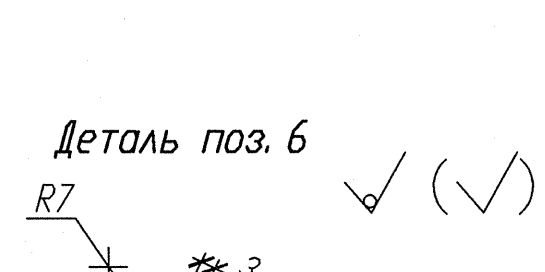

Б

Смотри чертежи металлоконструкции R3. 01509. 1. 0. 21

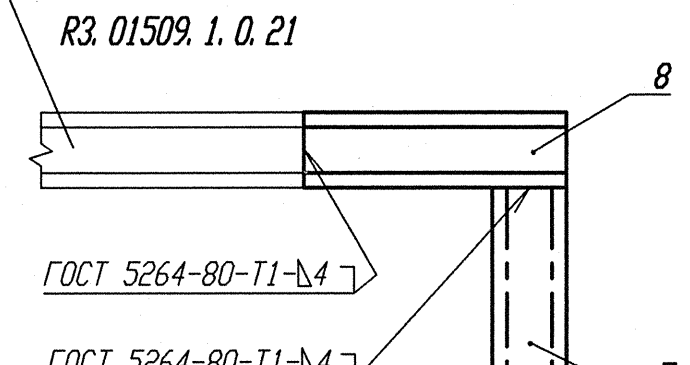

А

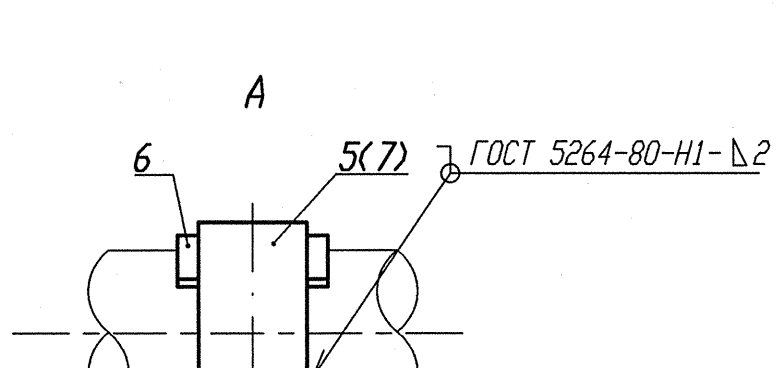

Спецификация деталей

Поз.	Обозначение	Наименование	Кол.	Материал	Масса, кг ед.	Масса, кг общ.	Приме-чание
1	ГОСТ 8509-93	Уголок В 35х35х4 l=360	4	Ст 3 пс 2-сп ГОСТ 535-2005	0, 756	3, 024	
2	ГОСТ 7798-70	Болт М6-6gх30. 56. 35	8	35 ГОСТ 1050-88	0, 009	0, 072	
3	ГОСТ 11371-78	Шайба А. 6х2. 02. Ст3пс	8	0К360В-2-IV-Ст3пс ГОСТ 16523-97	0, 0014	0, 0112	
4	ГОСТ 5915-70	Гайка М6-6Н. 8. 35	16	35 ГОСТ 1050-88	0, 0026	0, 0416	
5	БК-1998784	Полухомут Б-ПН-3х130х30	4	0К360В-4-IV-Ст3сп-сп ГОСТ 16523-97	0, 08	0, 32	
6	БК-1998785	Прокладка Б-ПН-3х22х50	8	12Х18Н10Т-М4г ГОСТ 5582-75	0, 03	0, 24	
7	ГОСТ 8240-97	Швеллер 10 l=610	1	Ст 3 пс 2-сп ГОСТ 535-2005	5, 24	5, 24	
8	ГОСТ 8240-97	Швеллер 10 l=450	1	Ст 3 пс 2-сп ГОСТ 535-2005	3, 87	3, 87	
	ГОСТ 2246-70	Проволока		СВ-04Х19Н11М3		-	
	ГОСТ 9467-75	Электроды		УОНИИ 13/45		-	
				Итого:		12, 819	

Номер опоры	3TV10Y547	3TV10Y545	3TV10Y551	3TV10Y556
Нагрузка на опору Pz(кН)	0, 049	0, 046	0, 048	0, 048
Нагрузка на опору Pбок(кН)	0, 070	0, 067	0, 016	0, 016
Отметка опоры	+15, 650	+15, 550	+15, 450	+15, 350

1 Привязку опоры смотри изометрический чертеж 3TV11Z08, 3TV11Z11, 3TV11Z29, 3TV11Z35.
2 Сварку производить по ГОСТ 5264-80.
3 Отметка трубопровода подлежит уточнению в соответствии с уклоном трубопровода.
4 Максимальная нагрузка на опору Р дана с учетом сейсмического воздействия.
5 Спецификация составлена на четыре опоры.
6 Изготовить один комплект.

АРХИВНЫЙ ЭКЗЕМПЛЯР

Инв. N подл. R3. 03732. 1. 0. 13
Лист 249

Изм.	Кол. уч.	Лист	Nдок.	Подпись	Дата
Инж. Ск.		Случевская			12. 02
Пров. инж. Ік.		Швабинский			12. 02
Пров. вед. инж.		Махотина			12. 02
Н. контр.		Краснояров			12. 02

R3. TV10. 3095. 013. 03. 00. 167

Ростовская АЭС Блок 3

Редукторное отделение
Герметичная часть
Трубопроводы отбора проб
Рр больше 2, 2 МПа

Стадия	Лист	Листов
Р		1

Опора скользящая направляющая
3TV10Y545, 3TV10Y547, 3TV10Y551, 3TV10Y556

ОАО "НИАЭП" 2013

Взам. инв. N | Подп. и дата | Инв. N подл. R3. 03732. 1. 0. 13